サインエリアテント

4SR26

《取扱説明書》

※ご使用の前に、本書を必ずお読みください。

⚠ 注意事項 ※下記の内容をお守りいただけない場合、人が死亡、重傷、または財産に損害を与える恐れがあります。

設営時

◆設営・撤去を簡単・短時間で出来ることを最優先に設計された簡易仮設テントです。常設使用はおやめください。
◆強風、豪雨、豪雪、台風接近時など悪天候が予想される場合には使用しないでください。
◆設営・撤収作業は大人 2 人以上で行なってください。
◆設営・撤去作業時は安全のため必ず手袋をしてください。
◆ロックやスライドする部分で手や指等を挟まないようご注意ください。
◆設営後はベルトなどを使用し、しっかり固定してください。

使用上

◆テントに火気や高熱の物を近づけないでください。
◆急な大雨や降雪の場合、天幕に雨水及び雪が溜まらないようにご注意ください。溜まった際はすぐに取り除き、張りを調整してください。
◆夜間など長時間離れる際は、必ずたたんで安全な場所に保管してください。

保管方法・運搬時

◆天幕が濡れている場合は乾かしてから、保管してください。
◆車内に長時間保管しないでください。

火気厳禁

内容物

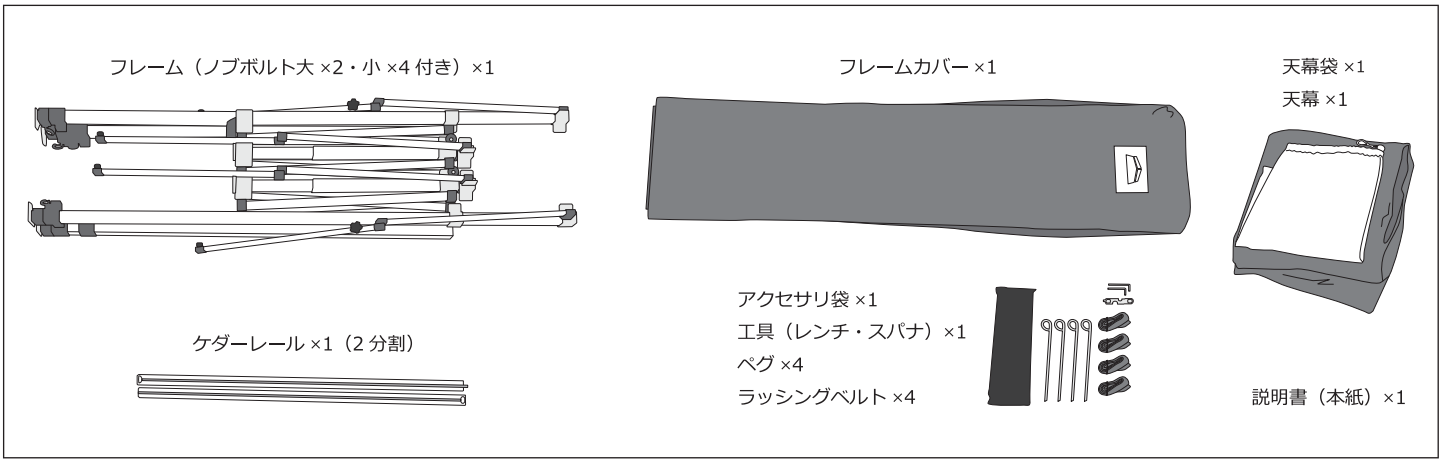

商品詳細

素材	アルミ（シルバーアルマイト・支柱 40mm 角）
設営面積	幅 2600mmx 奥行き 900mm
天幕面積	幅 2600mmx 奥行き 1560mm
全高	高さ 2530-2930mm
前面軒高	高さ 1750-2150mm
後面軒高	高さ 2090-2490mm
収納寸法	縦 220x450mmx 高さ 2040mm
高さ調整	10cm 毎 5 段階

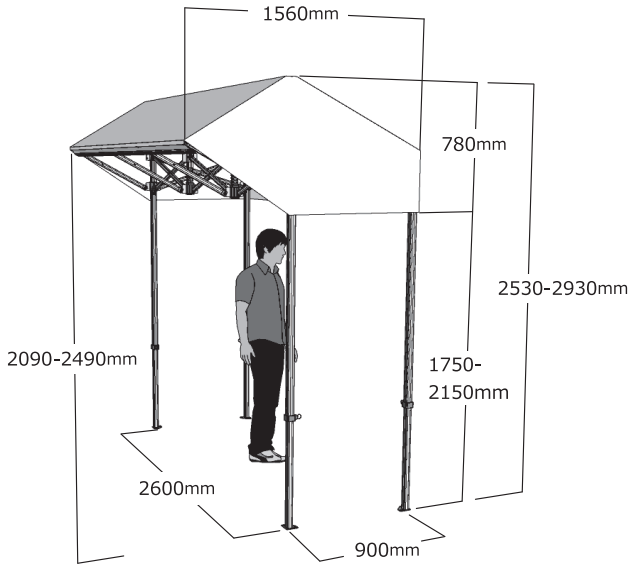

設営方法

⚠ 1名での設営はテントの転倒や怪我の恐れがございます。
設営は必ず2名以上でおこなってください。

①フレームを拡げる。

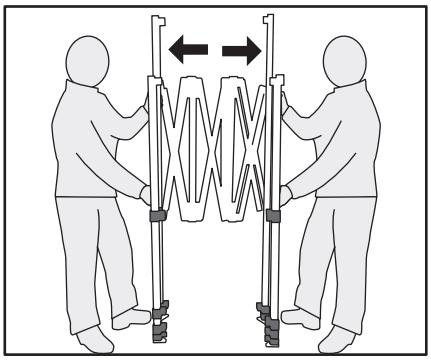

2 名で対面になり、支柱を肩幅まで広げます。
クロスバー下部を持ち、ゆっくりと後ろに
下がりながらフレームを上に上げるように拡げます。

②支柱をロックする。

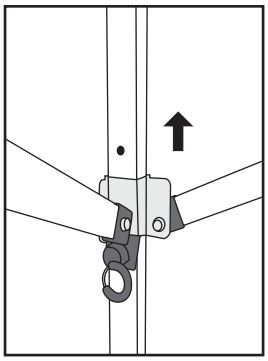

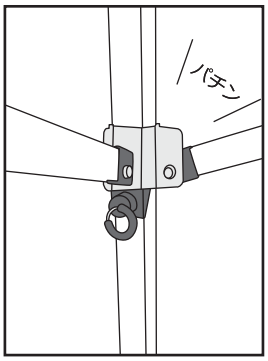

スライダーブラケットを上方へ持ち上げ、支柱ロック穴に
ブラケットのピンを入れます。ロックピンが入る際は「パチン」
と音が鳴ります。4 箇所ロックされていることを確認ください。

③くの字バーを固定する。

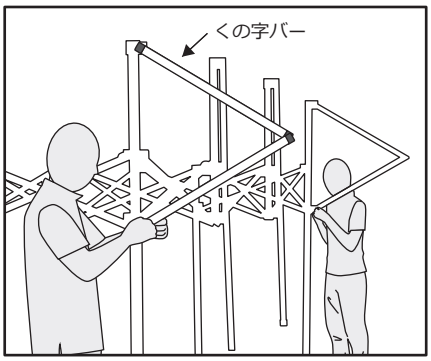

くの字バーを内側に折り曲げ、ノブボルトで締め
ます。（4 箇所）

④フレームに天幕を取り付ける。

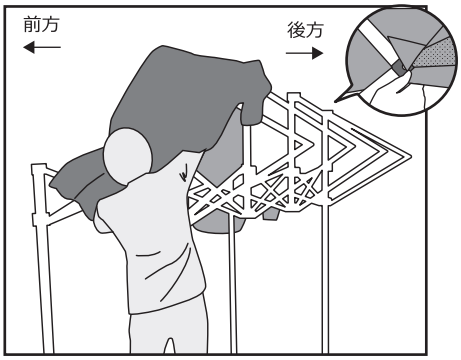

フレーム後方から天幕を被せ、
天幕内側のポケットにくの字バーの先端を入れます。
※この時点で前方に天幕は被せません。

⑤ケダーを天幕に取り付ける。

分割されたケダーレールを接続します。
天幕後方のロープ部分にケダーレールを挿し込み
スライドさせ両端をノブボルトで固定します。
⚠ 固定が不十分な場合は風で飛ばされる可能性があります。

⑥フレーム前方に天幕を取り付ける。

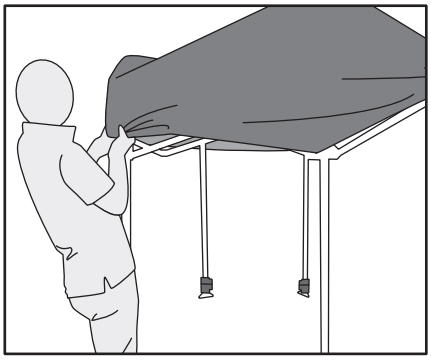

前方に天幕を被せる。

⑦天幕をフレームに固定する。

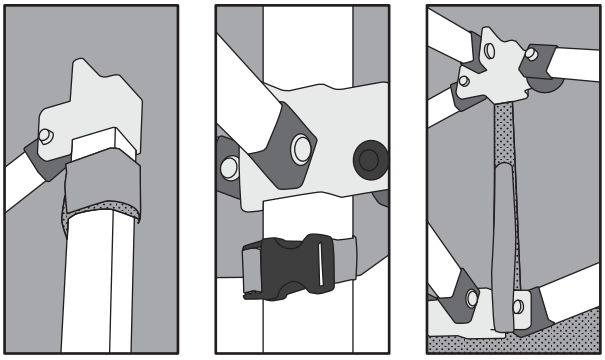

天幕内部のベルクロとバックルベルトで、天幕とフレームを
固定します。
⚠ 固定が不十分な場合は風で飛ばされる可能性があります。

⑧脚を上げる。

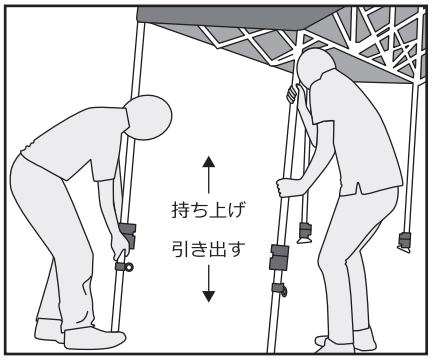

ベースプレートを足で押さえ、高さ調整ブラケット
のピンを引きインナーポールを引き出します。
※高さ調整する際は、必ず図のように片側サイド
2 本ずつ上げてください。

⑨本体とフェインスを固定する。

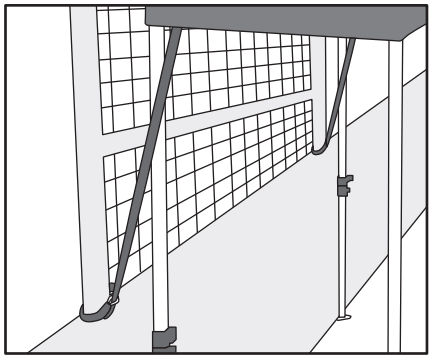

付属のラッシングベルト等でフェンスや
ガードパイプにしっかりと固定します。
※各脚 4 箇所の固定が理想ですが、難しい場合は
少なくとも前方 2 箇所は固定をお願いします。

撤収方法

設営時の逆の手順で行います。

お問い合わせ先

SHINANO TENT

株式会社シナノトレー ディング
〒607-8225 京都府京都市山科区勧修寺西北出町 112
TEL：075-582-1712　FAX:075-582-1722
MAIL:info@shinano-t.com　URL:shinano-t.com

テーブル・モニターステー設置方法

⚠ 1名での設営はテントの転倒や怪我の恐れがございます。
設営は必ず2名以上でおこなってください。

内容物

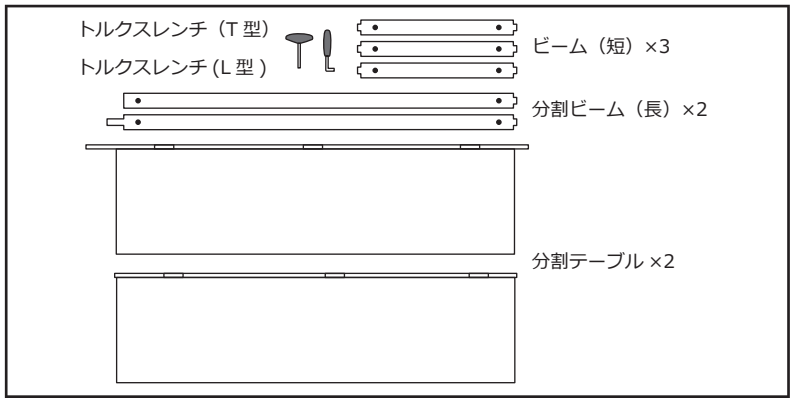

①分割パーツを結合する。

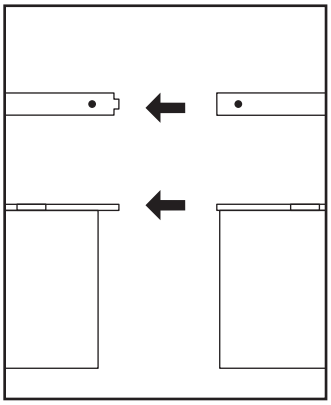

②前側スライダーブラケットを上げる。（2箇所）

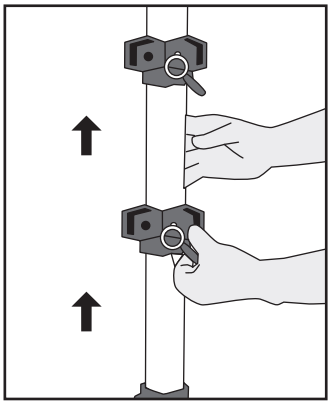

③スライダーブラケット（下）にテーブル両端を嵌める。

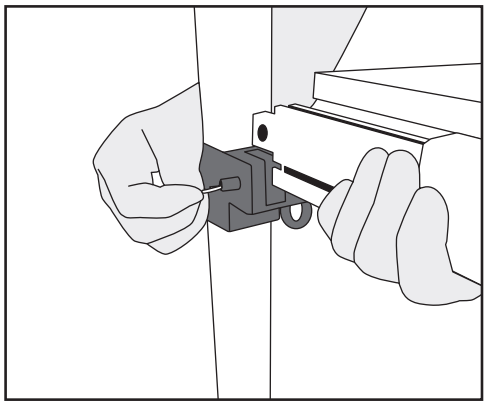

④テーブルにショートビームを結合しレンチでロックする。（3 箇所）

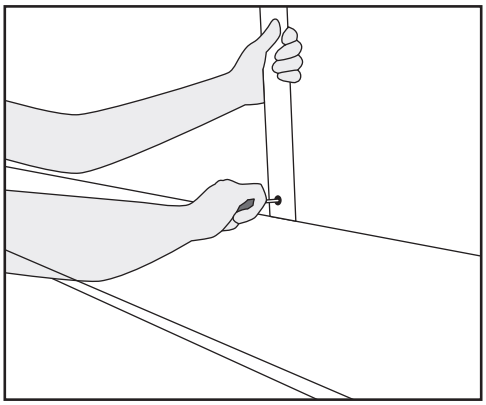

⑤スライダーブラケット（上）にロングビーム両端をを嵌める。

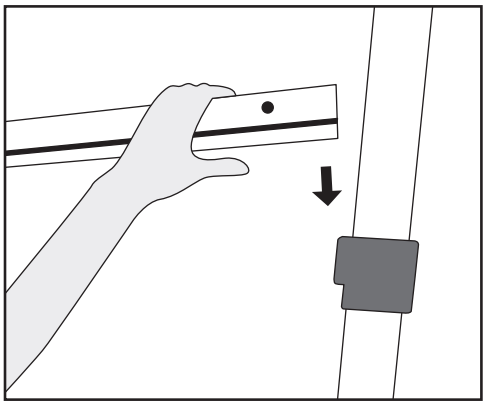

⑥ショートビーム上部にロングビームを嵌める。

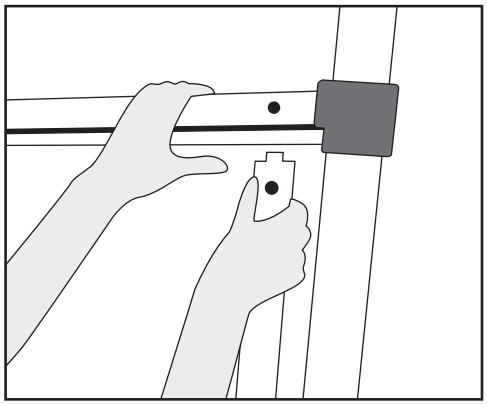

⑥ショートビームとロングビームをトルクスレンチでロックする。（3 箇所）

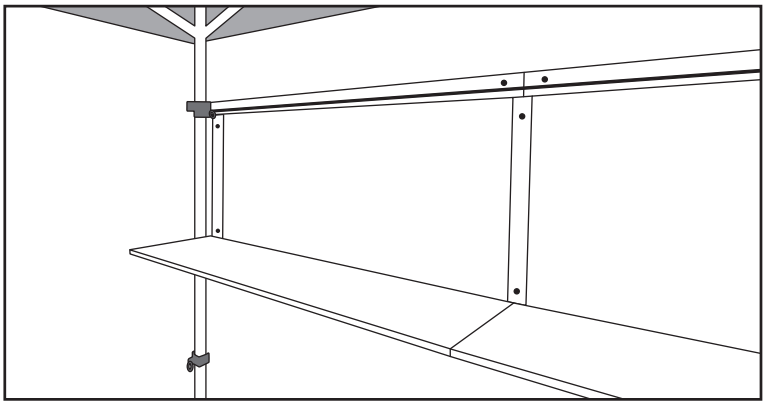

撤収方法

設営時の逆の手順で行います。

お問い合わせ先

SHINANO TENT

株式会社シナノトレー ディング
〒607-8225 京都府京都市山科区勧修寺西北出町 112
TEL：075-582-1712　FAX:075-582-1722
MAIL:info@shinano-t.com　URL:shinano-t.com

横幕取り付け方法

⚠ 1名での設営はテントの転倒や怪我の恐れがございます。
設営は必ず2名以上でおこなってください。

内容物

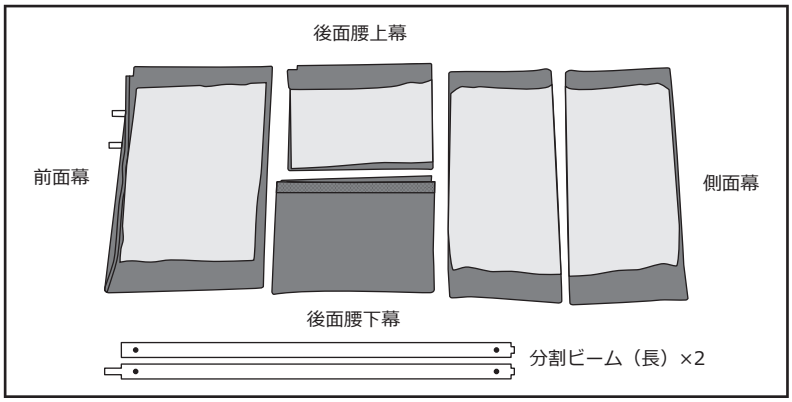

①分割ビームを結合する。

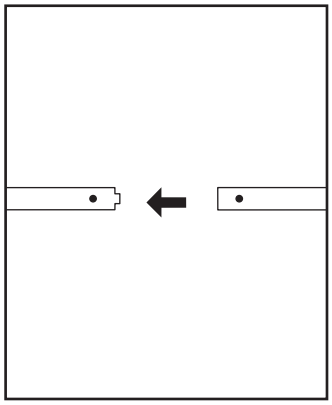

②後面腰下幕の袋部にビームを差し込む。

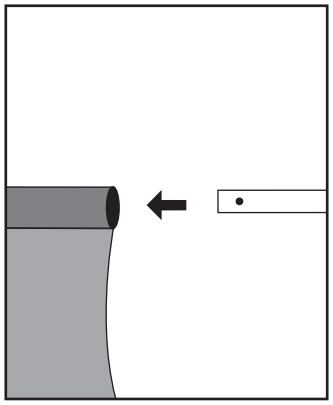

③前面幕を天幕のベルクロ部に合わせ結合し
左右のベルトでフレームと固定する。

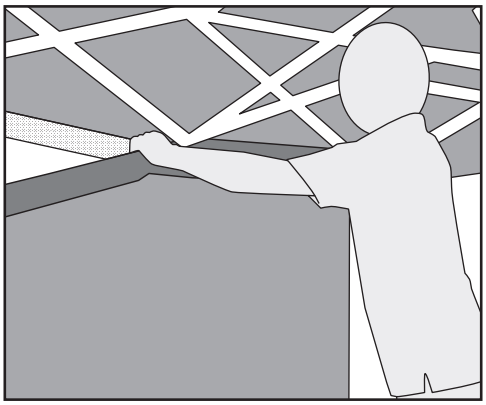

④側面幕を天幕のベルクロ部に合わせ結合し
左右のベルトでフレームと固定する。（2 箇所）

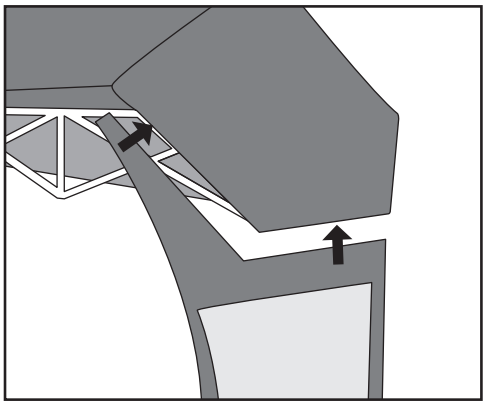

⑤後面腰下横幕を後脚のブラケットに結合し左右の
ファスナーで側面幕と固定する。

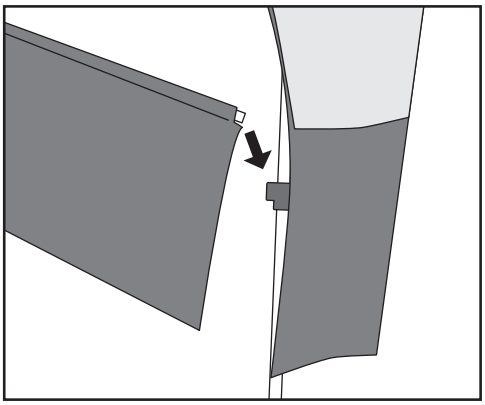

⑥後面腰上幕を天幕のベルクロ部に合わせ結合し
左右のファスナーでフレームと固定する。

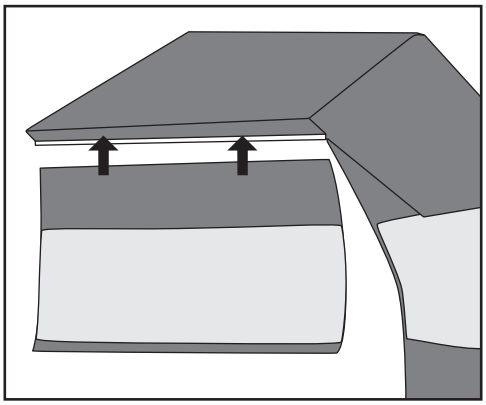

⑦完成

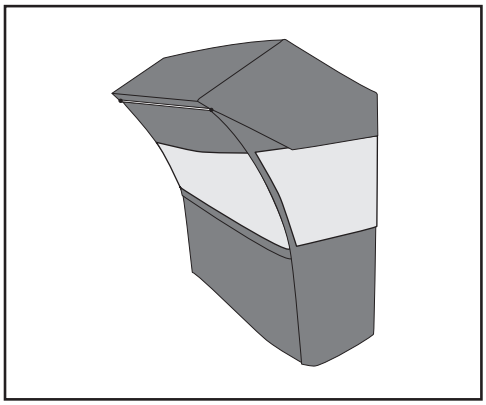

撤収方法

設営時の逆の手順で行います。

お問い合わせ先
SHINANO TENT
株式会社シナノトレー ディング
〒607-8225 京都府京都市山科区勧修寺西北出町 112
TEL：075-582-1712　FAX:075-582-1722
MAIL:info@shinano-t.com　URL:shinano-t.com